SIEMENS

Datenblatt 4NC5441-2DN21

Stromwandler 3000/5A 30VA KL0,5

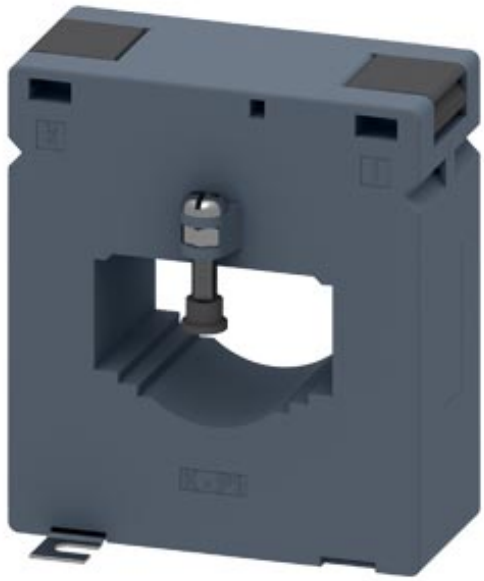

Ausführung	
Produkt-Markenname	SENTRON
Produkt-Bezeichnung	Stromwandler
Ausführung des Produkts	Aufsteckstromwandler
Betriebsscheinleistung / Bemessungswert	30 V·A

Schutzart und Schutzklasse	
Schutzart IP	IP20
• Verhältnis Eingangsstrom/Ausgangsstrom	3000/5
• Strom / am Ausgang / Bemessungswert	5 A
• Strom / am Eingang / Bemessungswert	3 000 A
Genauigkeitsklasse / des Stromwandlers	Klasse 0,5
Produktausstattung / Berührungsschutz	Ja

Anschlüsse	
Ausführung des elektrischen Anschlusses / am Ausgang	Schraubanschluss

Mechanischer Aufbau	
Höhe	127,5 mm
Höhe der Öffnung	36 mm

Änderungen vorbehalten
© Copyright Siemens

Breite	112 mm
Breite	
• der durchsteckbaren Stromschiene / bei 1 Stromschiene / maximal	64 mm
• der durchsteckbaren Stromschiene / bei 2 Stromschienen / maximal	51 mm
• der durchsteckbaren Stromschiene / bei 3 Stromschienen / maximal	64 mm
Tiefe	77 mm
Befestigungsart	Schraubbefestigung
Außendurchmesser / des durchsteckbaren Leiters / maximal	41 mm
Nettogewicht	1 386 g

Umgebungsbedingungen

Umgebungstemperatur	
• während Betrieb / minimal	-30 °C
• während Betrieb / maximal	55 °C

Approbationen Zertifikate

Referenzkennzeichen / gemäß DIN EN 61346-2	T

Konformitätserklärung

EG-Konf.

Weitere Informationen

Information- and Downloadcenter (Kataloge, Broschüren,…)
http://www.siemens.de/lowvoltage/kataloge

Industry Mall (Online-Bestellsystem)
https://mall.industry.siemens.com/mall/de/de/Catalog/product?mlfb=4NC5441-2DN21

Service&Support (Handbücher, Betriebsanleitungen, Zertifikate, Kennlinien, FAQs,…)
https://support.industry.siemens.com/cs/ww/de/ps/4NC5441-2DN21

Bilddatenbank (Produktfotos, 2D-Maßzeichnungen, 3D-Modelle, Geräteschaltpläne, …)
http://www.automation.siemens.com/bilddb/cax_de.aspx?mlfb=4NC5441-2DN21

CAx-Online-Generator
http://www.siemens.com/cax

Ausschreibungstexte (Leistungsverzeichnisse)
http://www.siemens.de/ausschreibungstexte

Änderungen vorbehalten
© Copyright Siemens

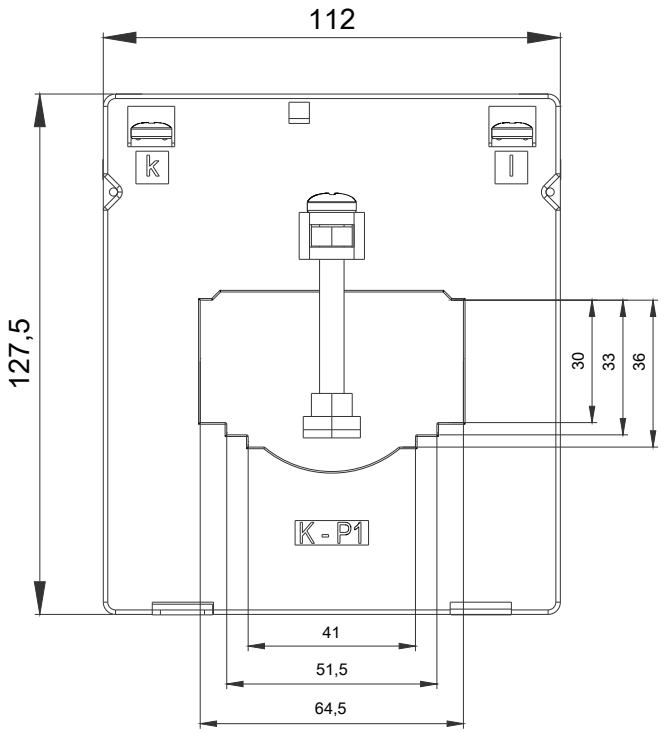

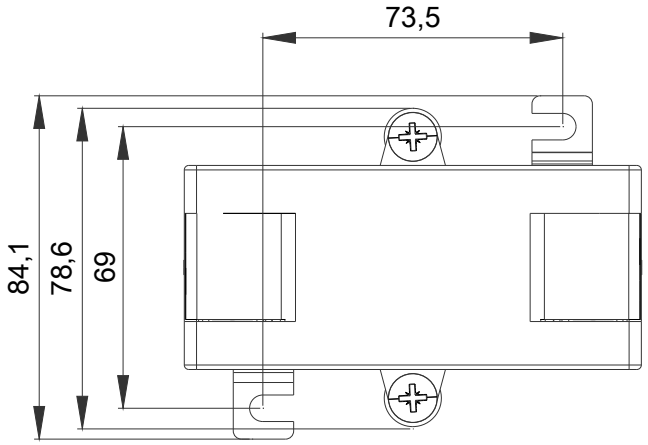

Änderungen vorbehalten
© Copyright Siemens

Änderungen vorbehalten
© Copyright Siemens